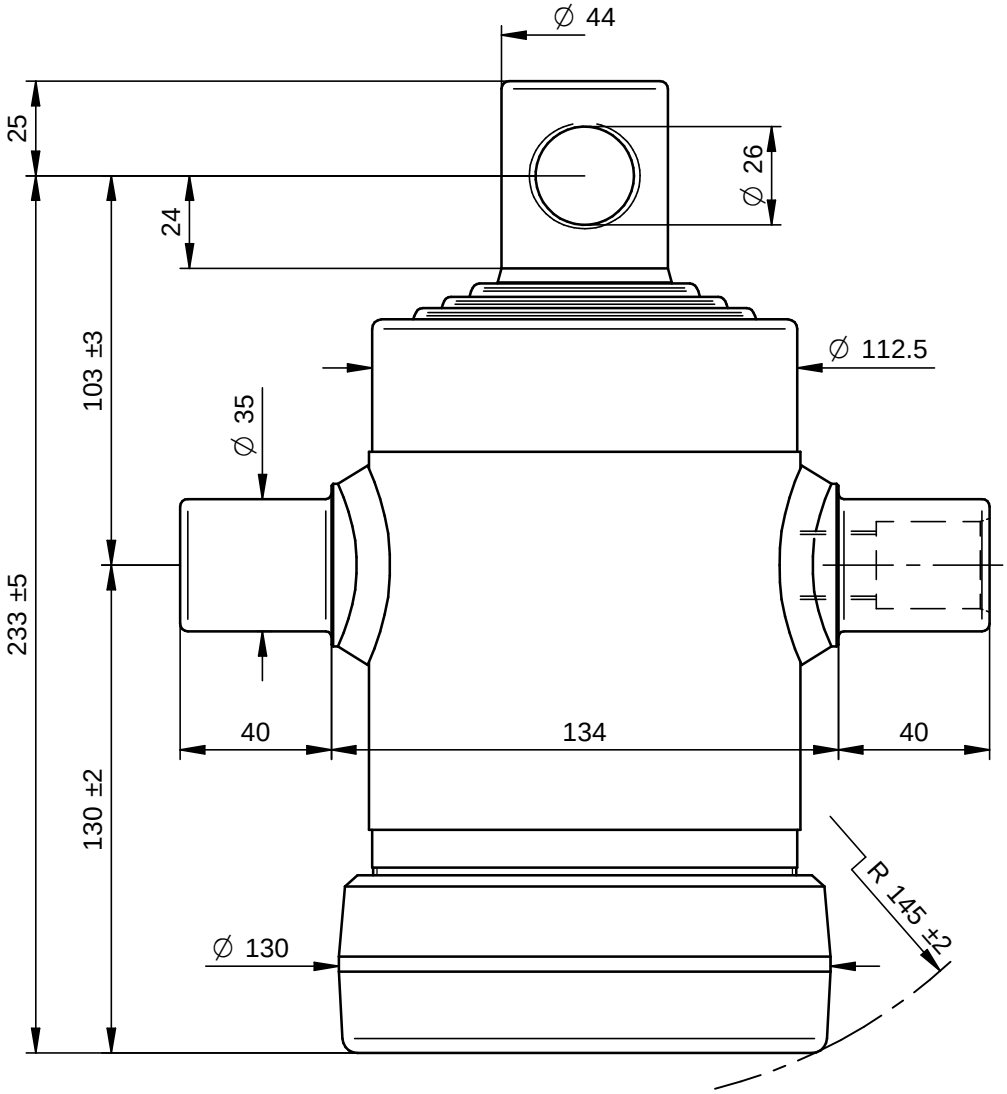

PORTATA MASSIMA A 180 Bars 7 Ton.

DI NATALE
BERTELLI SPA

Questo disegno è proprietà della Di Natale - Bertelli S.p.A., ogni riproduzione e/o cessione, è vietata a norma di legge

Descrizione / Description: Cil. Telesc. 4x0500x112 F.Ø26		DISEGNO 8560F	Rev -
Corsa/Stroke mm: 500	Press. Max. Bars: 180	CODICE 3060F	
Lunghezza/lenght mm: 180	Olio/Oil Lt.: 2	15,1 kg	
Trattamento/Treatment : tenifer	SCALA 1:2	DATA 12/05/10	DATA 12/05/10
Diametro sfilate: 46-61-76-91		DISEGNATO : GM	APPROVATO : DL
File: S:\Complessivi\8560F.dft			

Modifiche
-
-
-
-
-
-