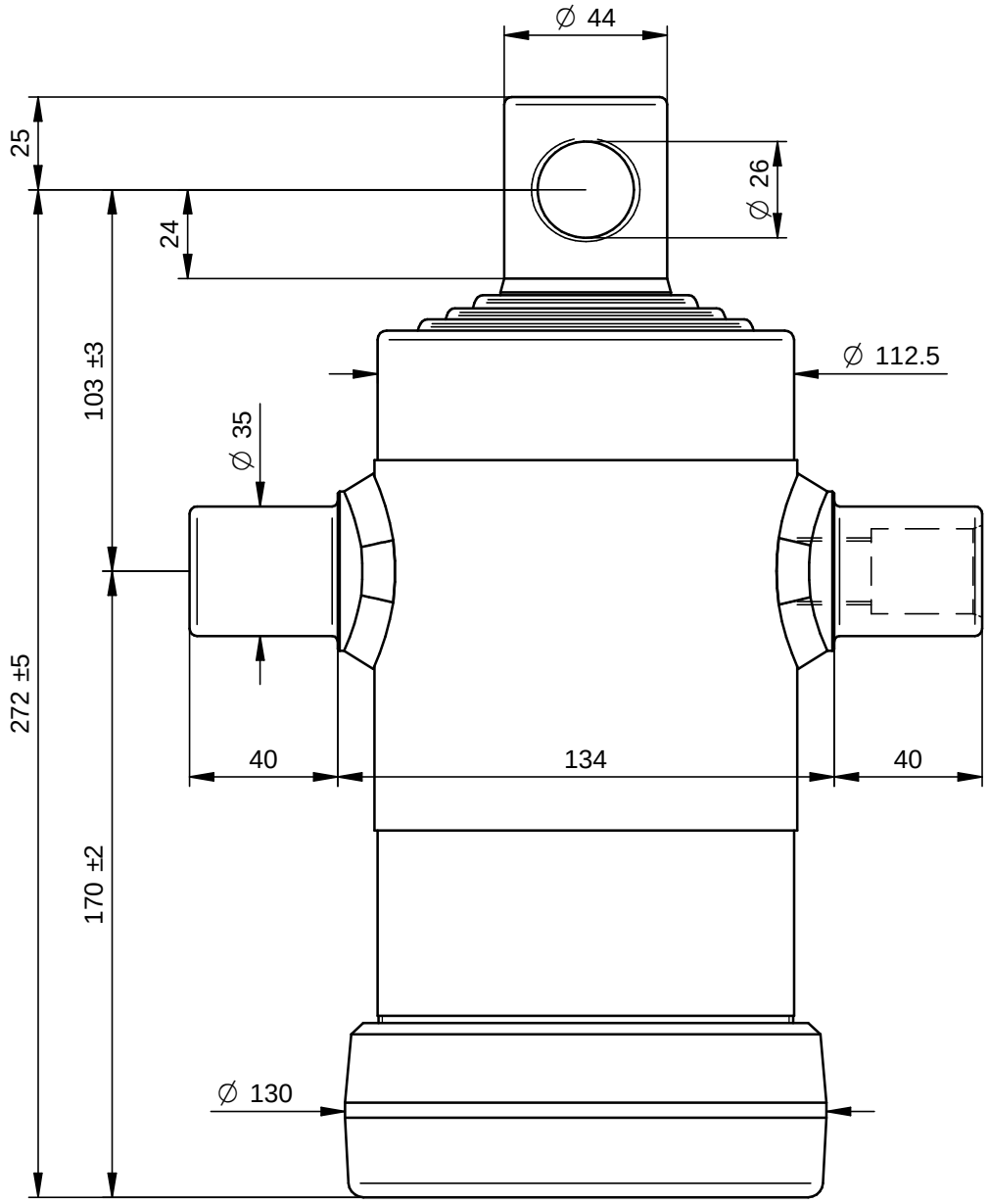

PORTATA MASSIMA A 180 Bars 7 Ton.

DI NATALE
BERTELLI SPA

Questo disegno è proprietà della Di Natale - Bertelli S.p.A., ogni riproduzione e/o cessione, è vietata a norma di legge

Descrizione / Description: Cil. Telescopico 4x0590x112 Foro Ø26			DISEGNO 8570F — Rev -
Corsa/Stroke mm: 590	Press. Max. Bars: 180		CODICE 3061
Lunghezza/lenght mm: 220	Olio/Oil Lt.: 2,4	17,5 kg	DATA 05/11/08 — DATA 05/11/08
Trattamento/Treatment : tenifer		SCALA 1:2	DISEGNATO : GM — APPROVATO : DL
Diametro sfilate: 46-61-76-91			
File: S:\Complessivi\8570F.dft			

Modifiche
-
-
-
-
-
-