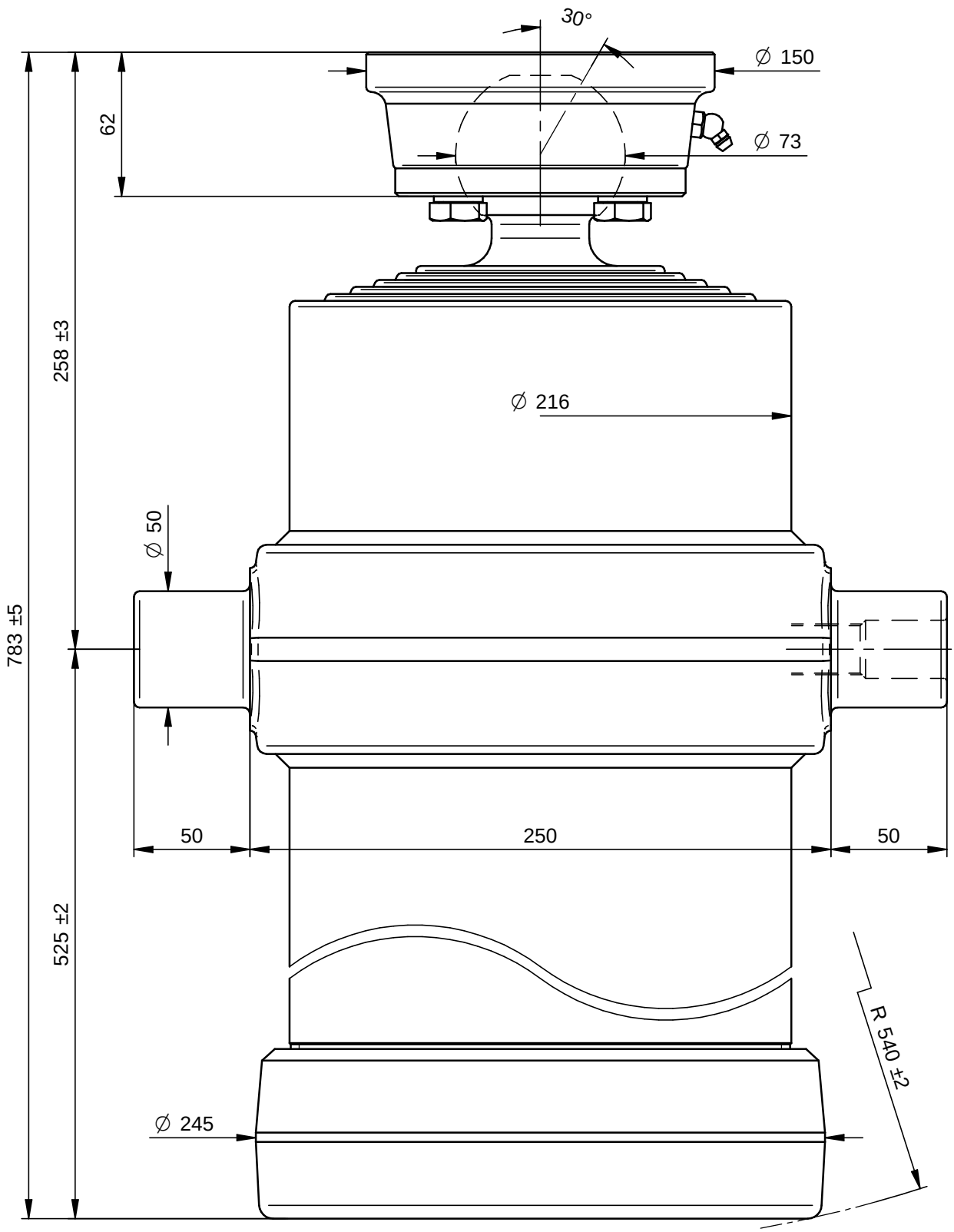

PORTATA MASSIMA A 180 Bars 29 Ton.

DI NATALE
BERTELLI SPA

Questo disegno è proprietà della Di Natale - Bertelli S.p.A., ogni riproduzione e/o cessione, è vietata a norma di legge

Descrizione / Description: Cil. Telescopico 5x2715x215 Sf. Ø73		DISEGNO 14036S	Rev -
Corsa/Stroke mm: 2715	Press. Max. Bars: 180	CODICE 5036S	
Lunghezza/lenght mm: 650	Olio/Oil Lt.: 47	163,6 kg	
Trattamento/Treatment : tenifer	SCALA 1:2,5	DATA 16/03/11	DATA 16/03/11
Diametro sfilate: 107-126-145-165-187		DISEGNATO : GM	APPROVATO : Di Natale
File: S:\Complessivi\14036S.dft			

Modifiche
-
-
-
-
-
-